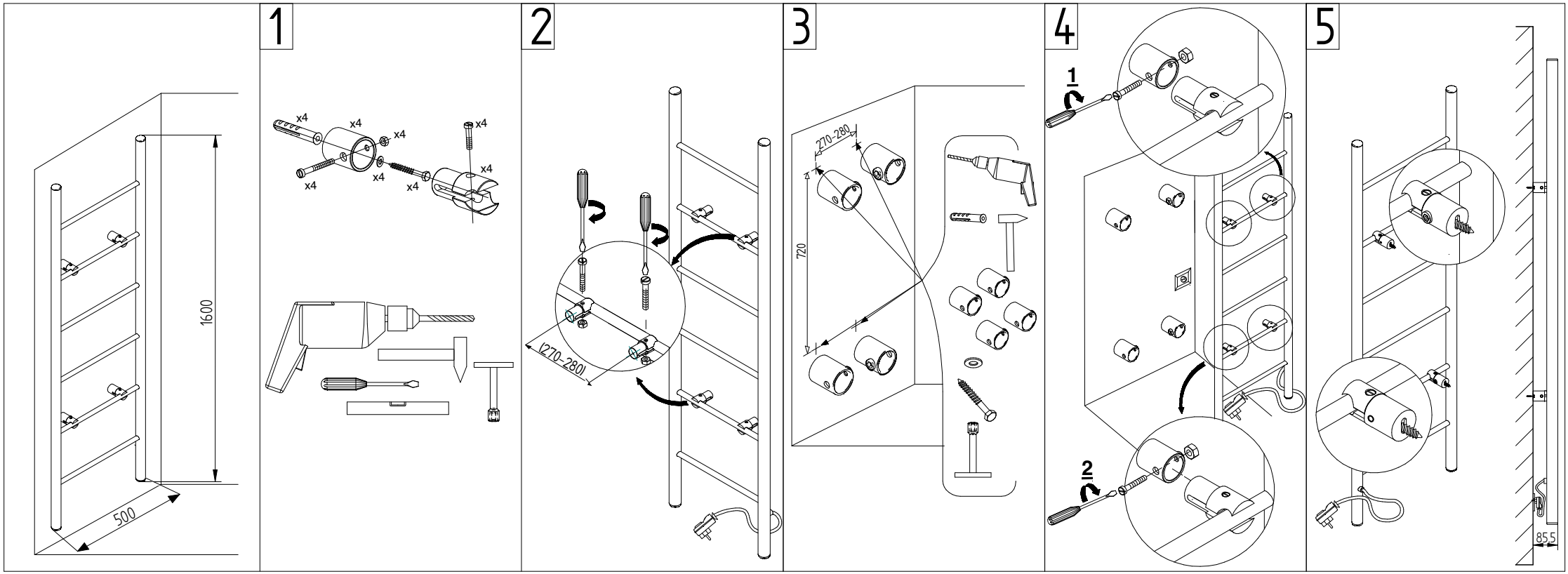

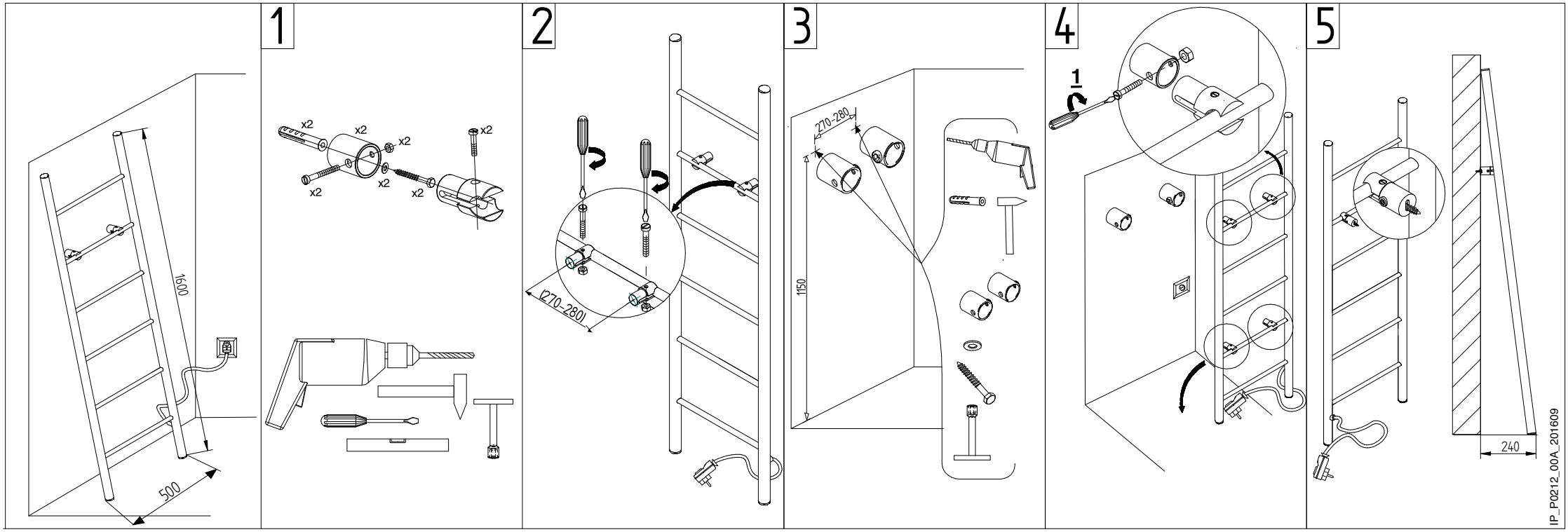

IP_P0212_00A_201609