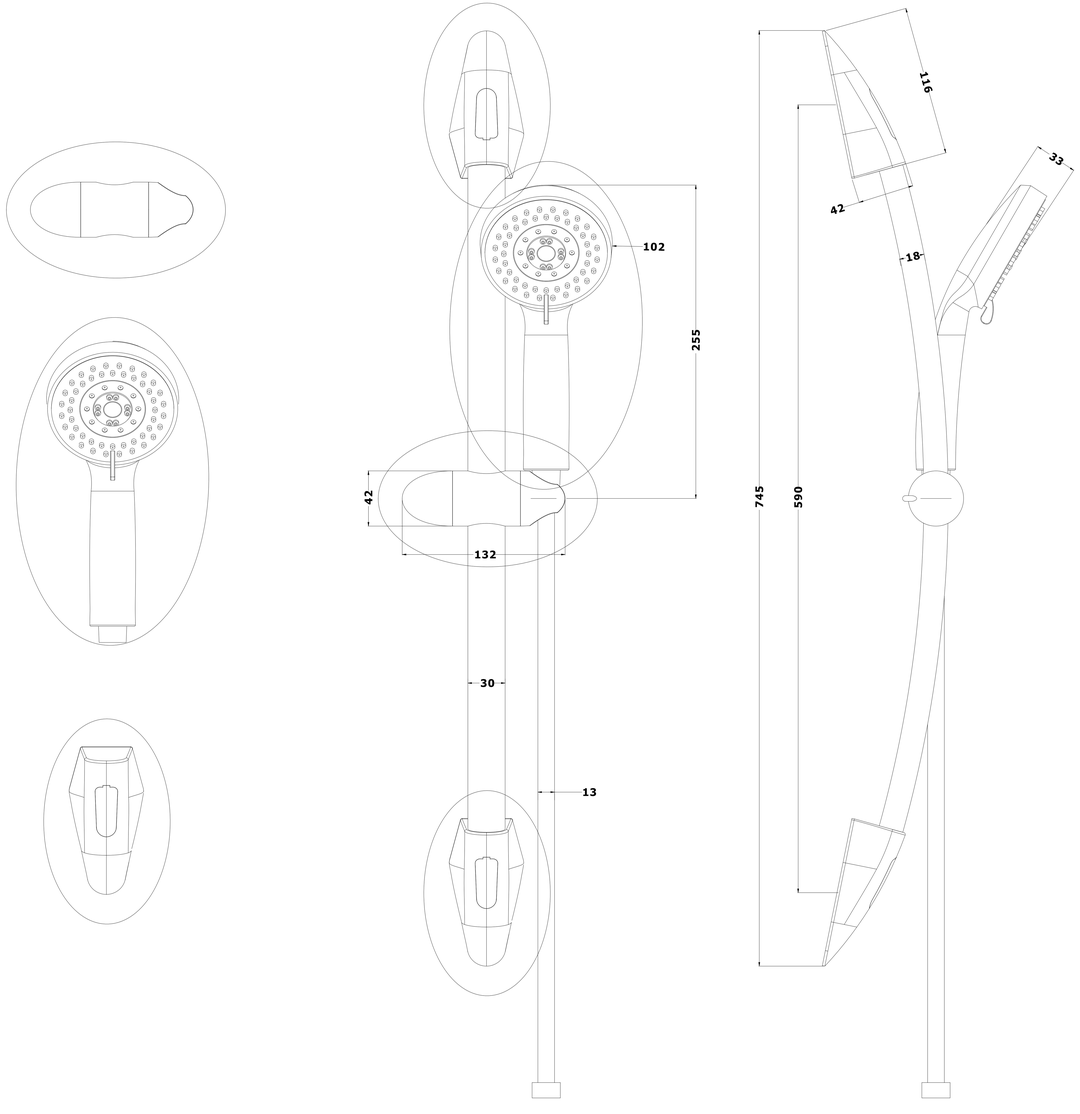
42
132
30
13
102
255
745
590
42
18
116
33