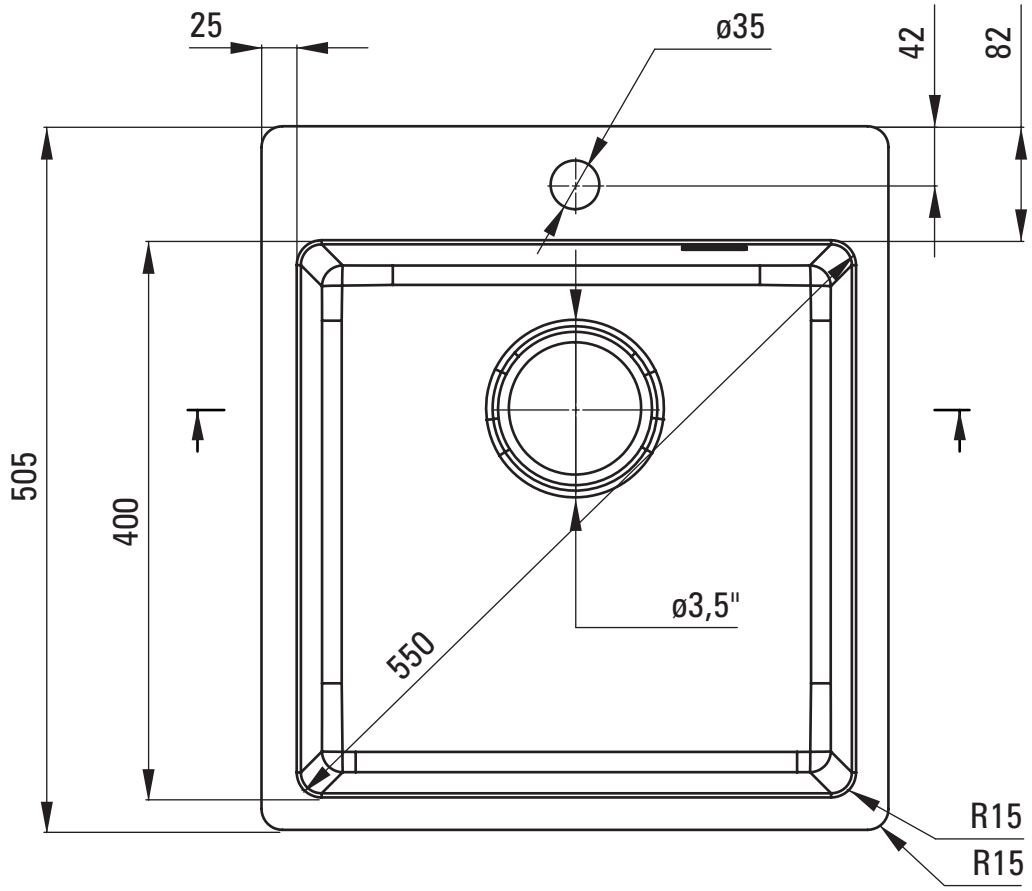
25
ø35
42
82
505
400
550
ø3,5"
R15
R15

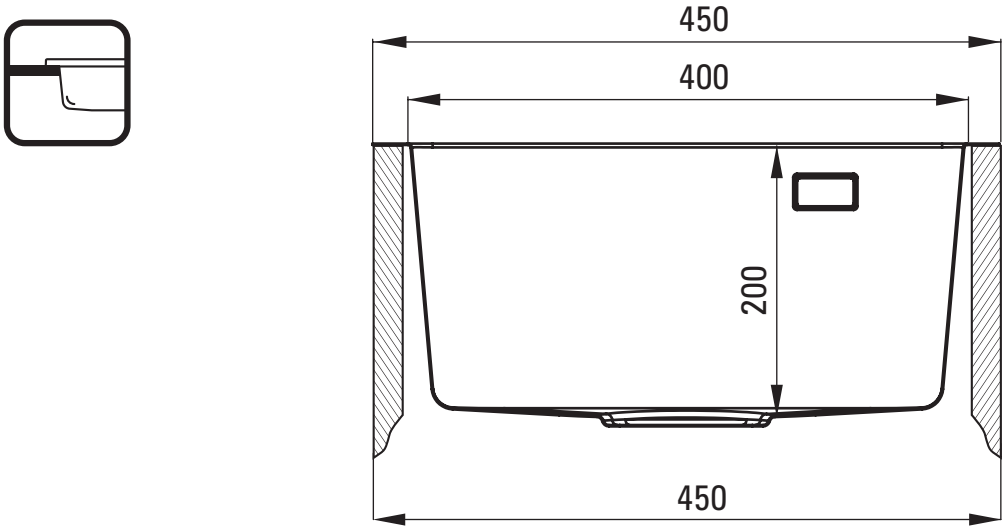
450
400
200
450

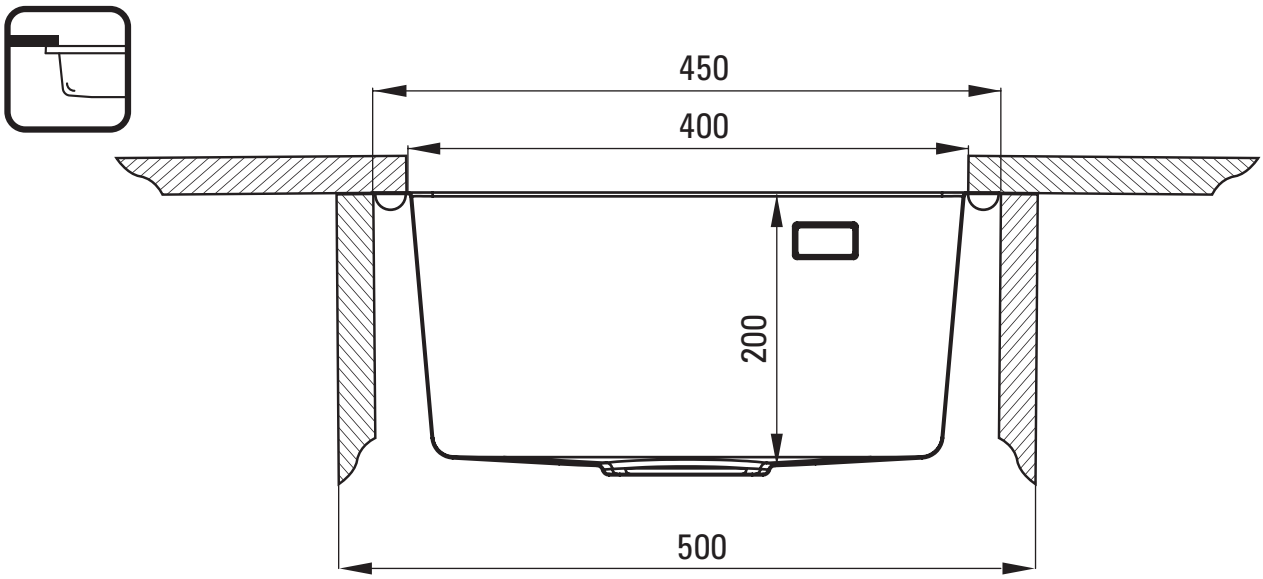
450
400
200
500