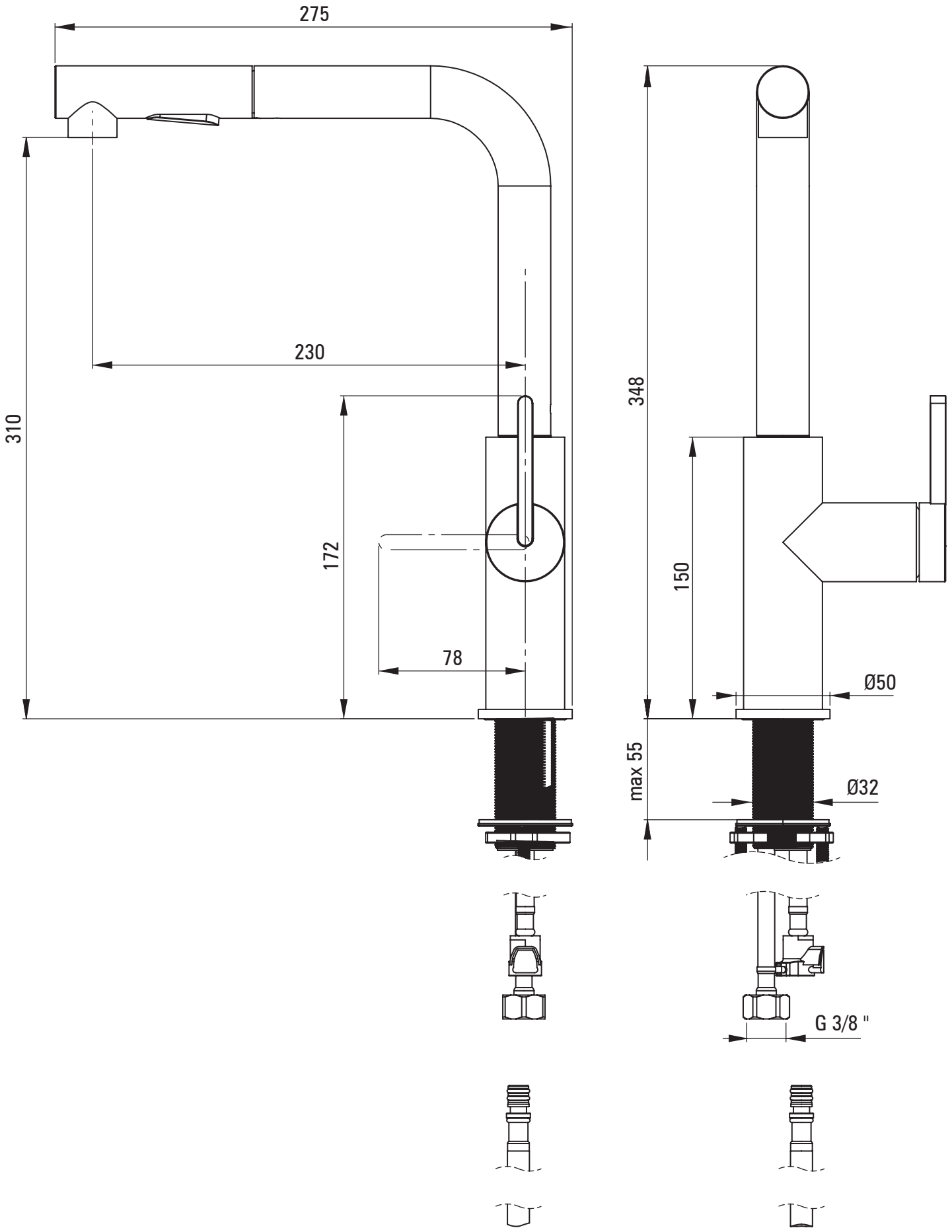
275
230
310
172
78
348
150
Ø50
max 55
Ø32
G 3/8 "