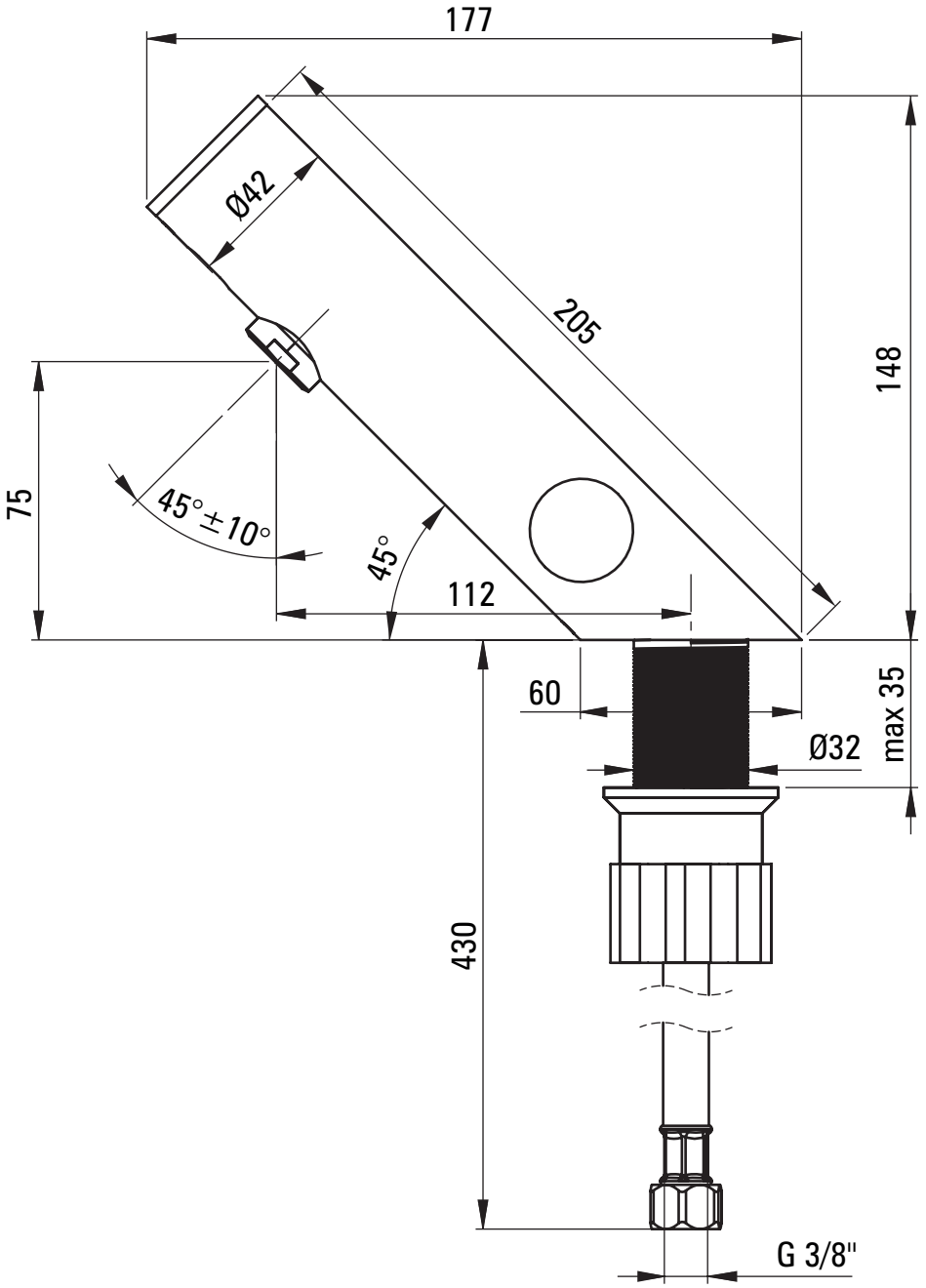
177
Ø42
205
148
75
45° ± 10°
45°
112
60
Ø32
max 35
430
G 3/8"

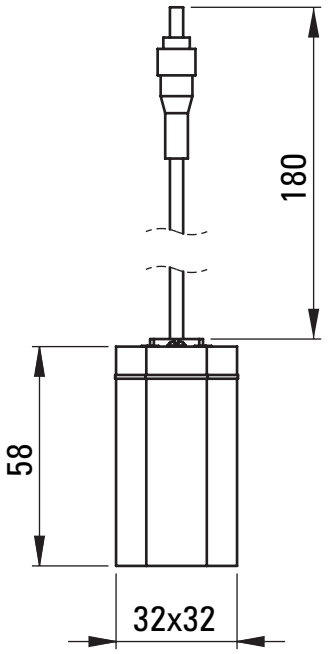
180
58
32x32