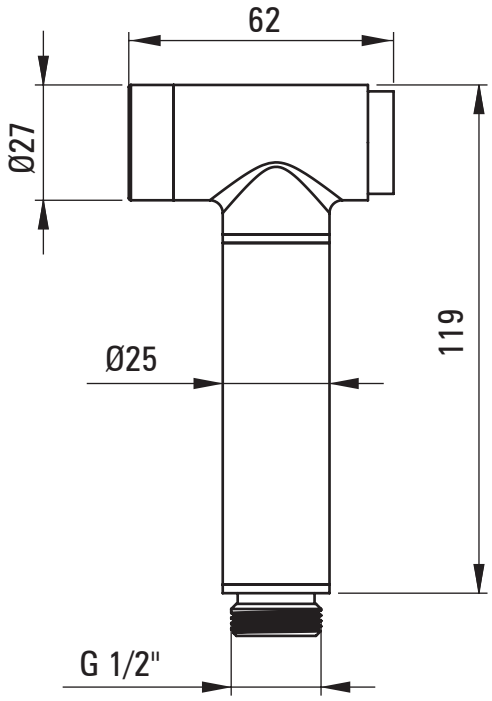
62
Ø27
119
Ø25
G 1/2"

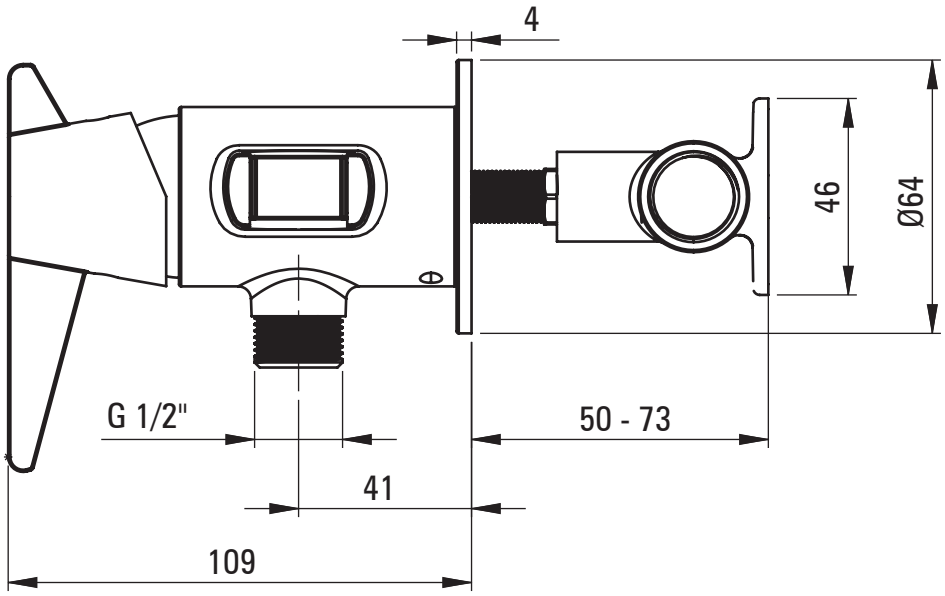
4
46
Ø64
G 1/2"
50 - 73
41
109

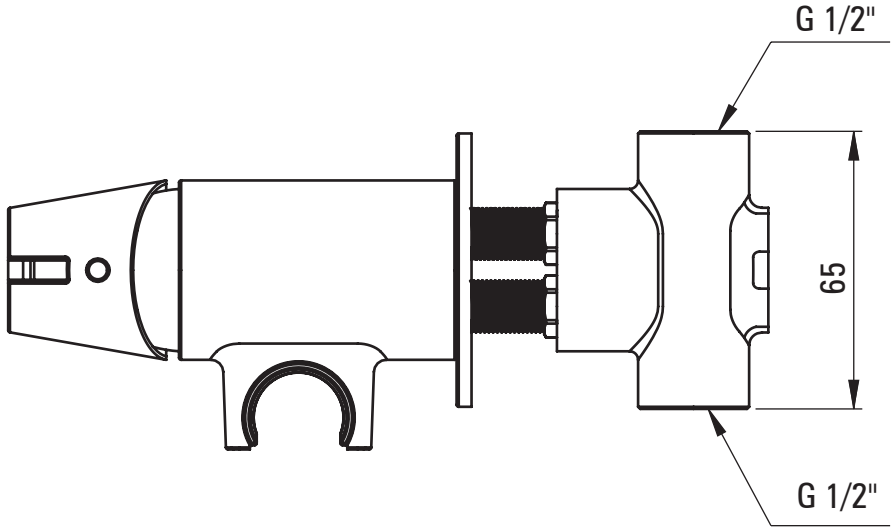
G 1/2"
65
G 1/2"