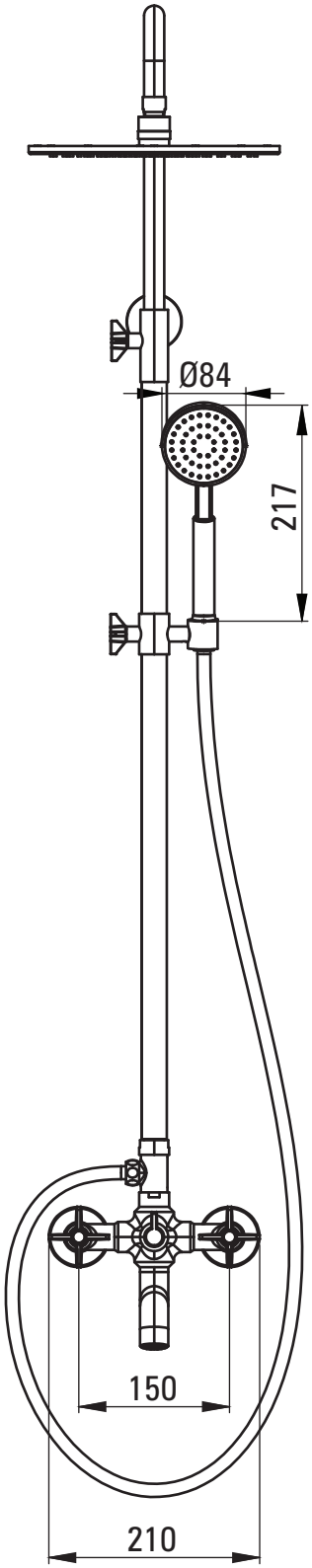
Ø84
217
150
210

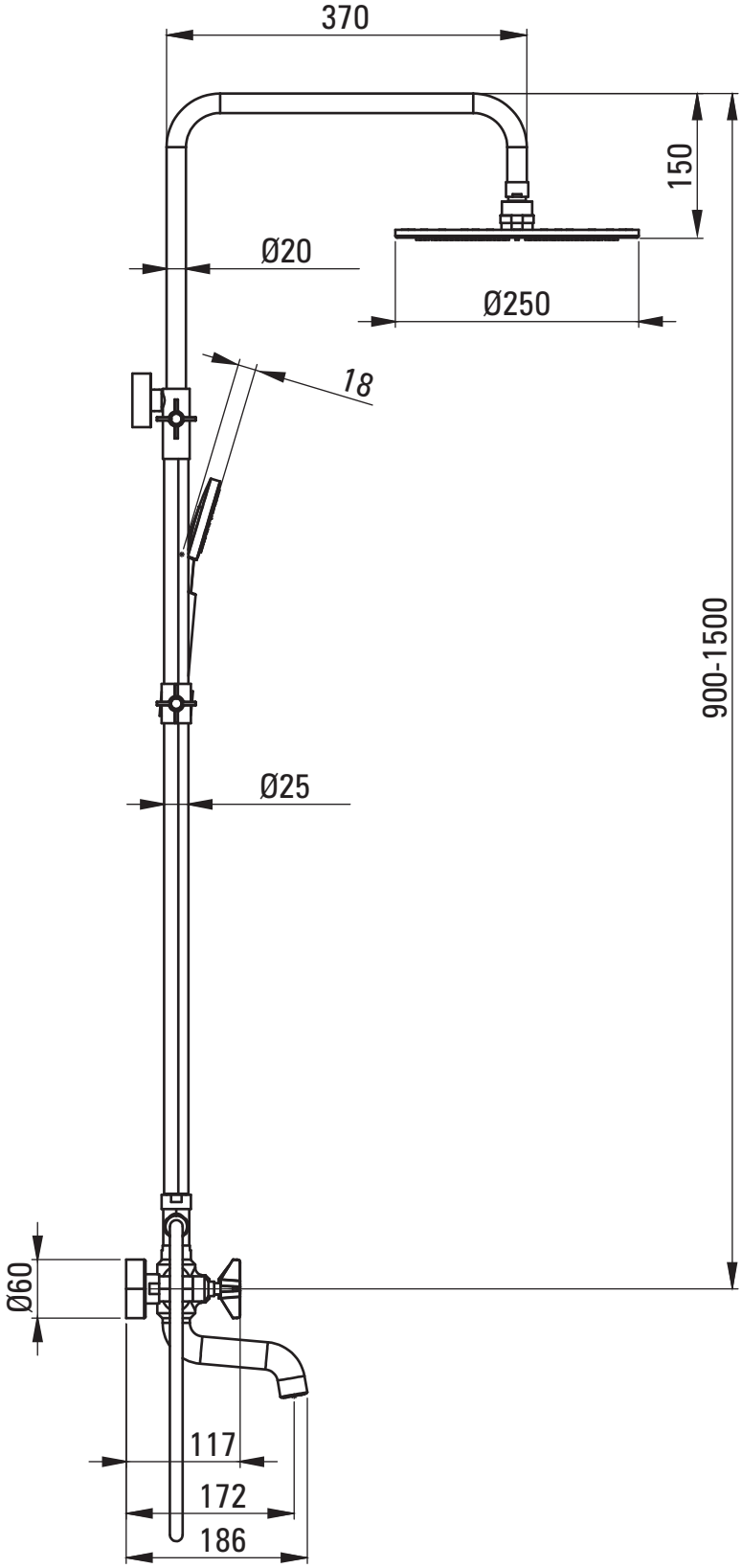
370
150
Ø20
Ø250
18
900-1500
Ø25
Ø60
117
172
186