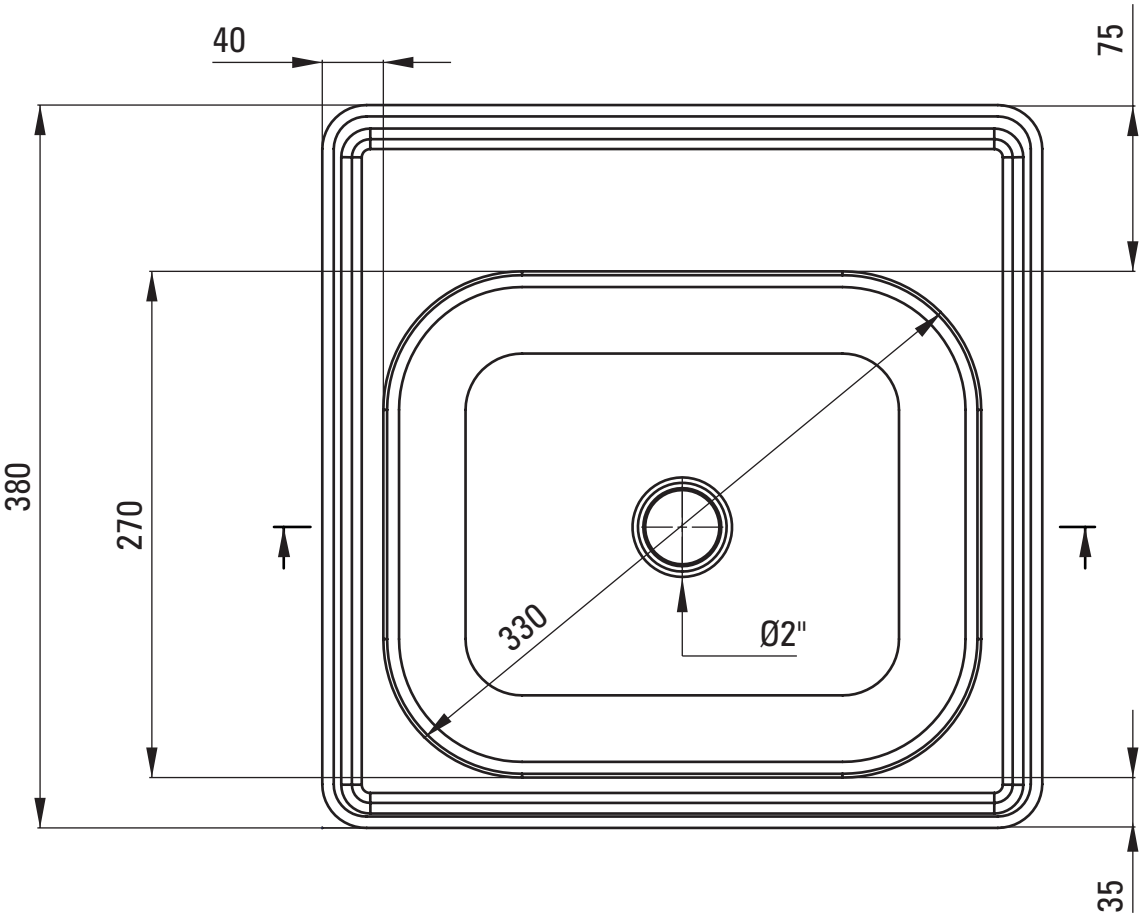
40
75
380
270
330
Ø2"
35

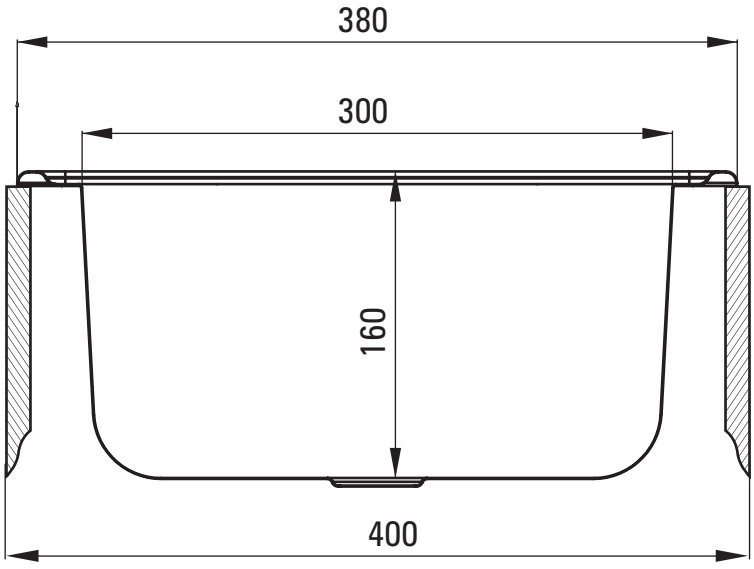
380
300
160
400