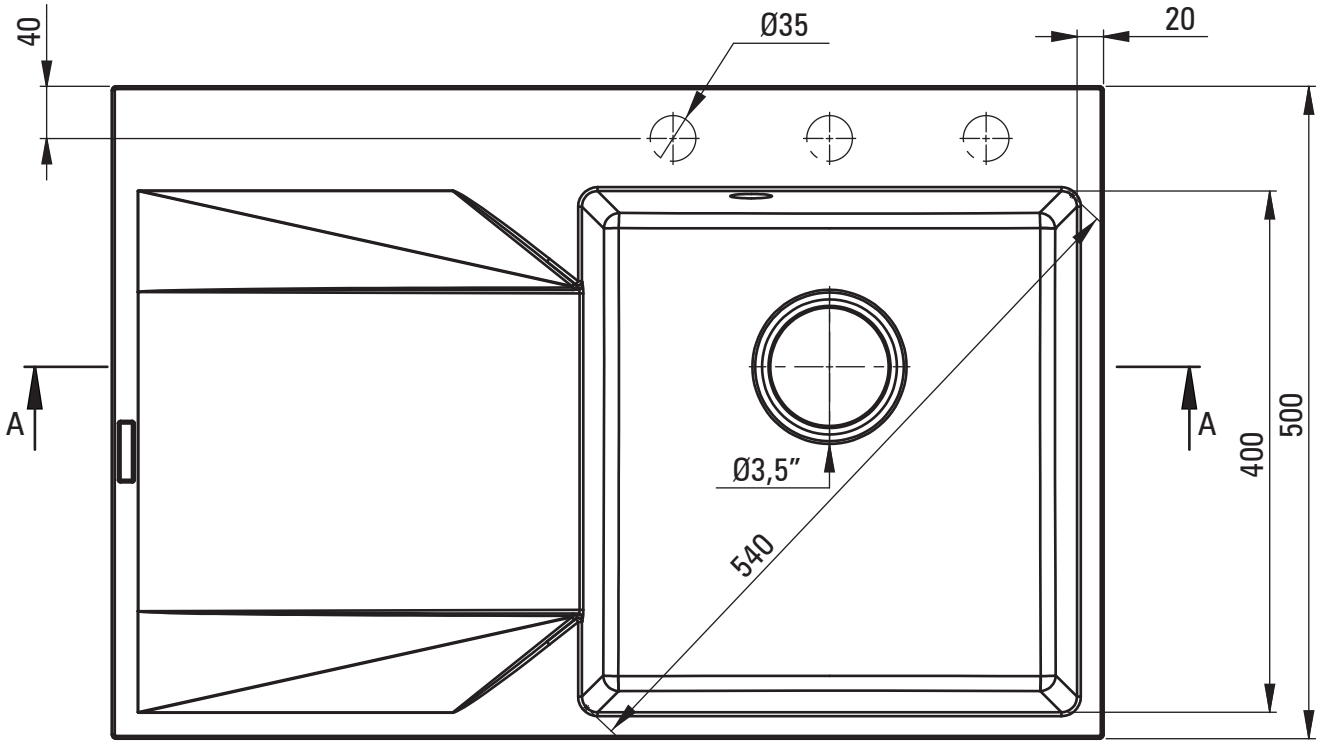
40
Ø35
20
A
A
Ø3,5"
540
400
500

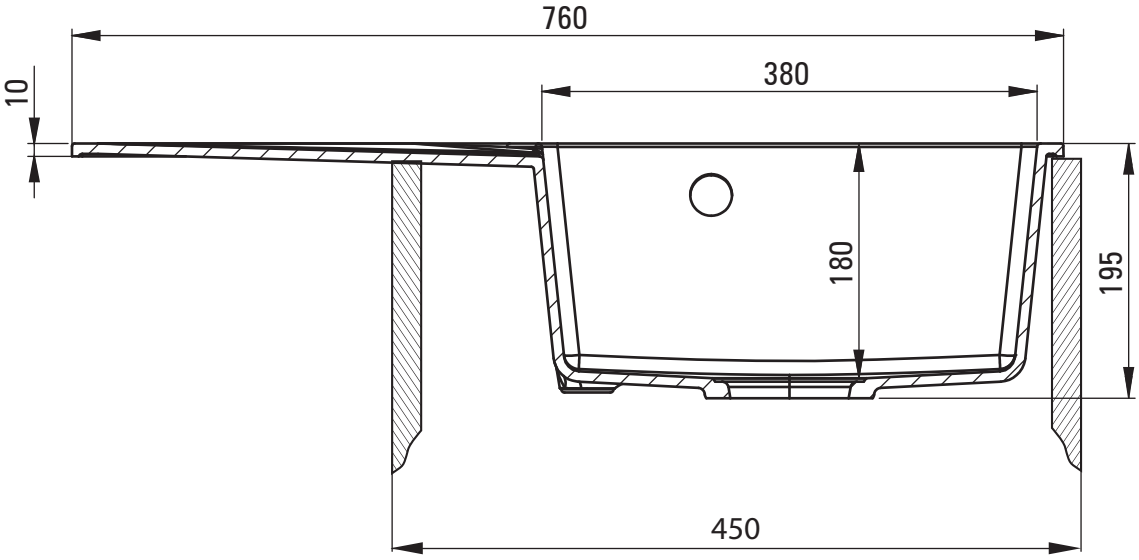
760
380
10
180
195
450