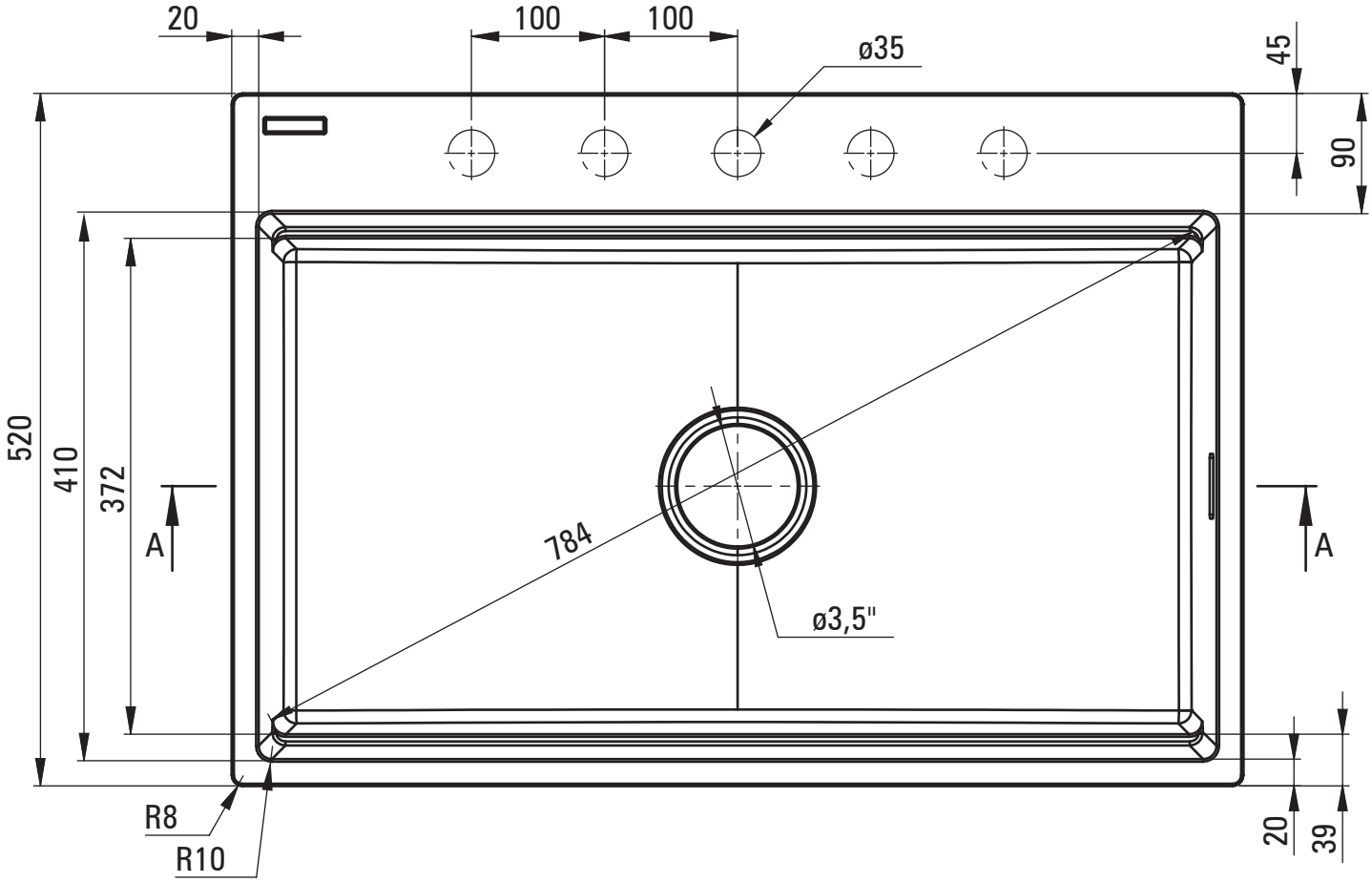
20
100
100
ø35
45
90
520
410
372
A
A
784
ø3,5"
R8
R10
20
39

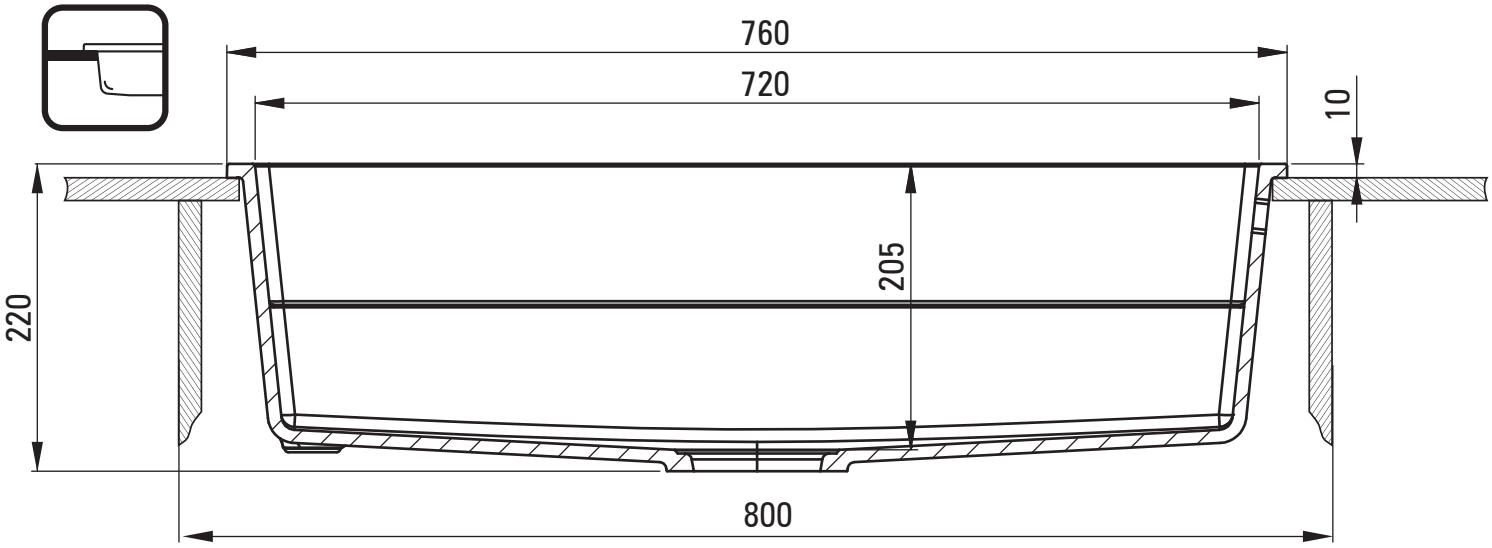
760
720
10
205
220
800

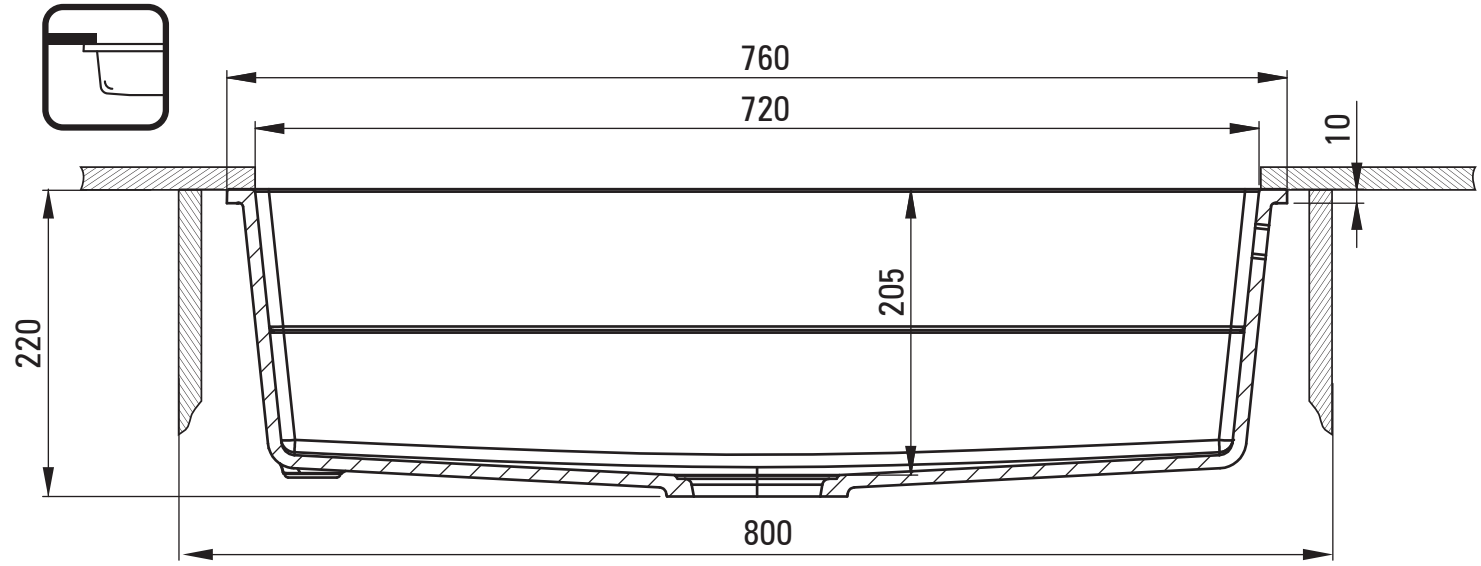
760
720
10
205
220
800