deante

PL Instrukcja montażu
EN Assembly instructions
DE Montageanleitung
LV Instalēšanas instrukcijas
RU Инструкция по установке
UA Інструкція по установці
RO Instructiunile de instalare
HR Upute za montažu
FR Instructions d'installation
NO Installasjonsinstruksjoner
LT Instaliavimo instrukcijas
FI Asennusohjeen
SK Pokyny na inštaláciu
HU Telepítési utasítások
CS Pokyny k instalaci
SV Monteringsanvisning

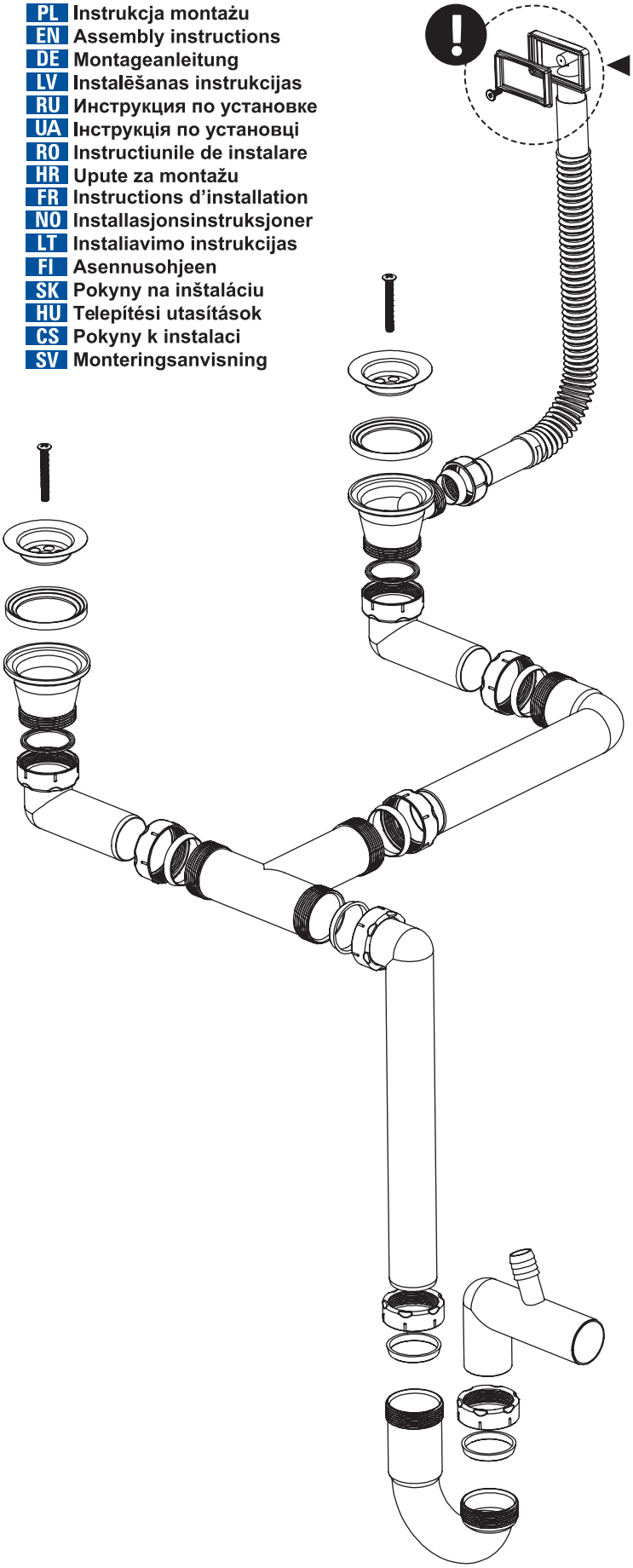

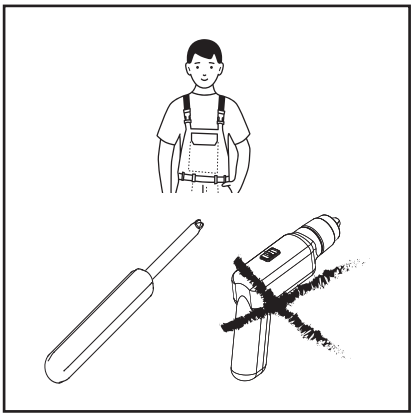

USZCZELKA DWUSTRONNA
DOUBLE-SIDED SEAL

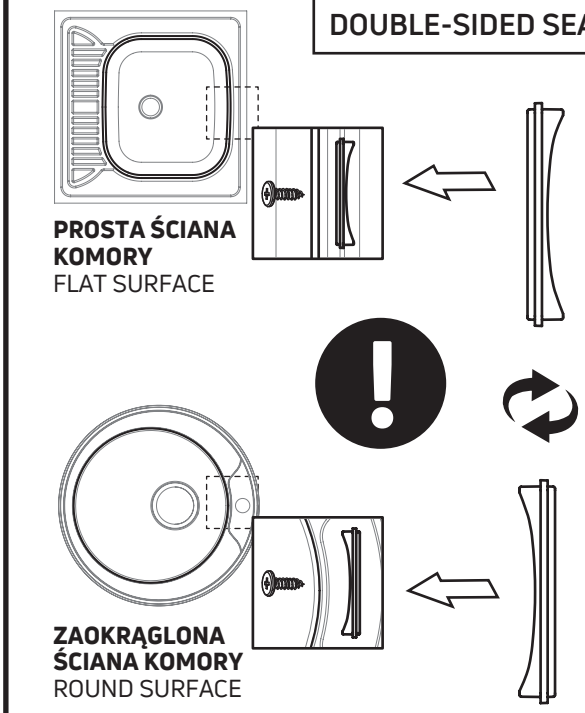

PROSTA ŚCIANA KOMORY
FLAT SURFACE

ZAOKRĄGLONA ŚCIANA KOMORY
ROUND SURFACE