deante

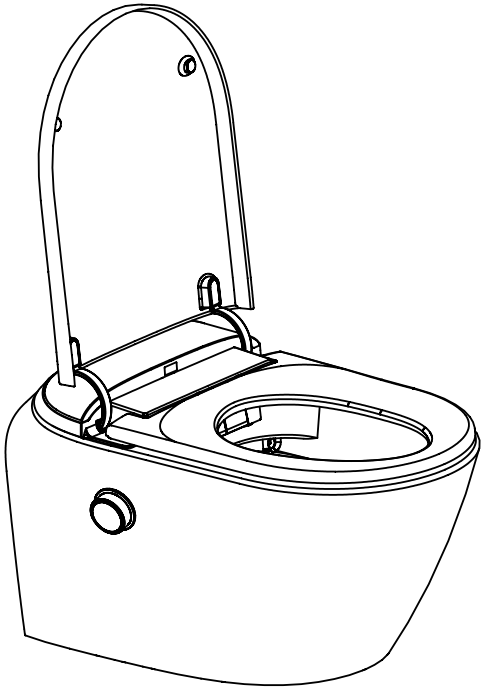

INSTRUKCJA OBSŁUGI

Prosimy o uważne przeczytanie instrukcji i zachowanie jej na przyszłość.

Prosimy o ścisłe przestrzeganie środków ostrożności oraz instalowanie i używanie urządzenia zgodnie z instrukcją obsługi.

ŚRODKI OSTROŻNOŚCI

Nie wolno kontynuować użytkowania, jeśli produkt uległ awarii: produkt nagrzewa się w sposób nieprawidłowy; produkt wydziela dym; produkt wydaje nietypowe dźwięki lub zapachy; produkt ma wycieki, jest pęknięty lub uszkodzony; miska toaletowa jest zablokowana itp. W przypadku wystąpienia awarii, jeśli nie zostanie ona odpowiednio szybko usunięta i produkt będzie nadal używany, może to prowadzić do porażenia prądem, obrażeń, pożaru lub zalania pomieszczenia.

- Nie wolno używać do czyszczenia plastikowych części, takich jak pokrywa sedesu, środków takich jak rozpuszczalnik, benzyna, proszki ścierne, nylonowe szczotki ani innych detergentów o odczynie innym niż neutralny. Może to spowodować reakcje chemiczne, wycieki, uszkodzenie produktu i obrażenia u użytkownika.
- Nie wolno używać luźnego gniazdka elektrycznego, ponieważ może to prowadzić do porażenia prądem lub pożaru.
- Nie wolno wyciągać ani wkładać wtyczki elektrycznej mokrymi rękami, ponieważ może to spowodować porażenie prądem lub pożar.
- Nie wolno dotykać wtyczki elektrycznej podczas burzy z piorunami, ponieważ może to spowodować porażenie prądem.
- Nie wolno korzystać z innego źródła zasilania ani przeciążać gniazdka elektrycznego, ponieważ nadmierne obciążenie może prowadzić do przegrzania i pożaru.
- Nie wolno dopuścić, aby detergent, woda, środki czyszczące lub mocz przedostały się do wnętrza urządzenia lub gniazdka elektrycznego, ponieważ może to prowadzić do porażenia prądem lub pożaru.
- Nie wolno pozwalać dzieciom stać na desce lub pokrywie toalety, ani umieszczać ciężkich przedmiotów na desce, pokrywie, misce toaletowej lub korpusie urządzenia. Zabronione jest także silne uderzanie lub wstrząsanie produktu.
- Nie wolno demontować ani naprawiać produktu na własną rękę. W razie potrzeby naprawy należy skorzystać z usług profesjonalnego serwisu, ponieważ samodzielne działania mogą spowodować uszkodzenie produktu.
- Nie wolno dopuścić do uszkodzenia wtyczki elektrycznej, ani przewodów elektrycznych. Jeśli przewód elektryczny lub wtyczka są uszkodzone, nie należy ich dalej używać ani samodzielnie wymieniać - musi to zrobić osoba uprawniona, w przeciwnym razie może to spowodować zwarcie, porażenie prądem lub pożar.
- Nie należy umieszczać miski w pobliżu kuchenki, trzymać zapalonego papierosa obok miski toaletowej, ani wrzucać niedopałków papierosów do muszli.

W tym samym pomieszczeniu, w którym zainstalowano produkt, należy zainstalować przełącznik zaworu kątowego dopływu wody w łatwo dostępnym miejscu. Jest on używany w sytuacjach awaryjnych do odcięcia dopływu wody do produktu bez użycia narzędzi. Brak takiego przełącznika może spowodować nieoczekiwane awarie produktu i straty dla użytkownika.

ŚRODKI OSTROŻNOŚCI

Jeśli produkt nie był używany przez dłuższy czas, należy zamknąć zawór kątowy, nacisnąć przycisk spustu wody, aby opróżnić wodę z ceramiki, i odłączyć zasilanie. Przed ponownym użyciem produktu należy go przepłukać, aby zapobiec problemom z jakością wody i chorobom skóry.

Gdy temperatura powietrza spadnie poniżej 0°C, aby zapobiec wyciekom wody spowodowanym przez zamarznięcie filtra zewnętrznego i innych akcesoriów, należy zamknąć zawór dopływu wody i opróżnić pozostałą wodę. Jeśli rura uległa zamarznięciu, należy podnieść temperaturę w pomieszczeniu i poczekać, aż rura wróci do normalnego stanu, zanim skorzysta się z toalety, w przeciwnym razie produkt może nie działać prawidłowo.

Podczas korzystania w łazience należy zainstalować urządzenia wentylacyjne, aby zapewnić odpowiednią cyrkulację powietrza i osuszanie w łazience. Produkt ten jest urządzeniem elektrycznym i nie wolno go instalować w miejscach o wysokiej wilgotności lub narażonych na bezpośredni kontakt z wodą, ponieważ może to spowodować porażenie prądem lub pożar.

Przed czyszczeniem produktu należy odłączyć zasilanie. Nie wolno myć produktu bezpośrednio wodą, ponieważ może to prowadzić do porażenia prądem lub pożaru. Produkt należy przechowywać i używać w cieniu, unikając bezpośredniego nasłonecznienia. Promieniowanie słoneczne może powodować blaknięcie kolorów lub uszkodzenia powierzchni produktu z powodu niestabilności temperatury.

Nie używać wody przemysłowej, ścieków, wody morskiej, wody odzyskanej ani innych zanieczyszczonych cieczy, ponieważ może to powodować stany zapalne skóry i inne problemy zdrowotne.

Osoby (w tym dzieci) z niepełnosprawnością fizyczną, percepcyjną, intelektualną lub brakiem doświadczenia i zdrowego rozsądku powinny korzystać z produktu wyłącznie pod nadzorem lub pod kierunkiem innych osób, aby uniknąć ryzyka porażenia prądem, obrażeń lub pożaru.

Należy zwrócić uwagę na miejsce montażu wtyczki elektrycznej. Wtyczka powinna być wodoodporna, a jej miejsce instalacji musi znajdować się co najmniej 0,5 m nad podłogą i z dala od prysznica lub wanny, aby zapobiec porażeniu.

Podczas instalacji produktu należy usunąć stare zestawy węży użytkownika i zainstalować nowe, aby uniknąć problemów z bezpieczeństwem. Nie należy ponownie używać starych zestawów węży.

Przewód uziemiający produktu musi być zgodny z przepisami budowlanymi, a trójpoziomowa struktura uziemienia musi być odpowiednio podłączona. W przeciwnym razie użycie produktu jest zabronione.

Wtyczka elektryczna musi być podłączona do gniazdka z wyłącznikiem powietrznym.

DANE TECHNICZNE

Napięcie znamionowe	220-240V~ 50-60Hz
Przewód zabezpieczający przed wyciekiem / przewód połączeniowy	około 1500mm
Nominalne zużycie wody	4.0L / 6.0L
Temperatura powierzchni siedziska	Temperatura otoczenia - ok. 38°C
Łagodne zamykanie pokrywy i siedziska	Mechanizm powolnego zamykania
	Automatyczne wykrywanie
	Wykrywanie stopy
Moc znamionowa	41W
Temperatura wewnątrz pomieszczenia	3°C - 40°C
Klasa wodoszczelności	IPX4
Wymiary produktu	590 x 395 x 420mm

* Moc znamionowa: Przy temperaturze otoczenia 23°C±2°C, gdy temperatura siedziska ustabilizowała się i osiągnęła temperaturę otoczenia, ustawiono temperaturę siedziska na maksymalną moc, rozpoczęto podgrzewanie i zmierzono średnią moc przez 60 sekund.

WYMIARY PRODUKTU

jednostka: mm

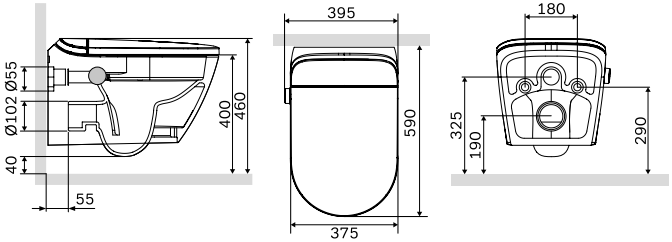

KOMPONENTY

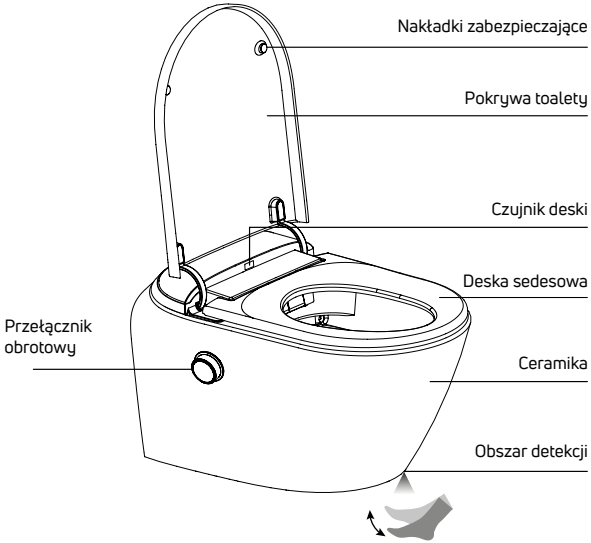

LISTA CZĘŚCI

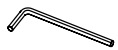
Klucz imbusowy

Nakrętka nylonowa x2

Zestaw śrub rozporowych x2

Mata wygłuszająca

Instrukcja obsługi

Śruba x2

Osłonka dekoracyjna x2

Uszczelka x2

NARZĘDZIA MONTAŻOWE

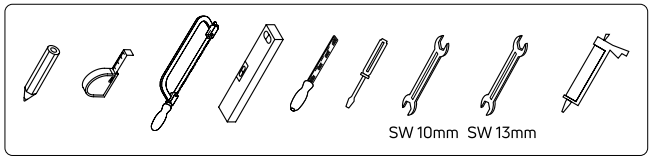

INSTRUKCJA MONTAŻU

1. Zamontuj stelaż WC zgodnie z instrukcją montażu.

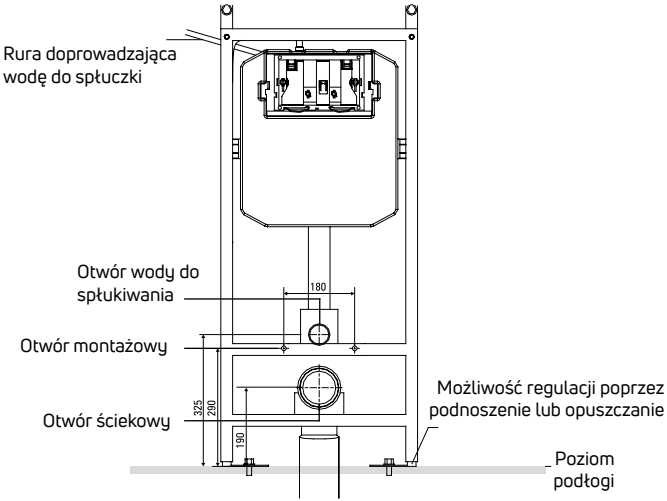

INSTRUKCJA MONTAŻU

2. Zainstaluj matę wygłuszającą w wyznaczonym miejscu na ścianie, wyrównując z otworami montażowymi, wylotem wody do spłukiwania i odpływem ścieków.

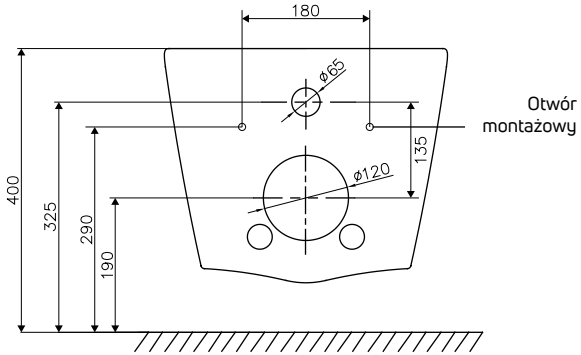

INSTRUKCJA MONTAŻU

3. Wyrównaj tylną część miski ze stelażem. Wyrównaj otwór spłukujący toalety oraz otwór odpływowy z odpowiadającymi pozycjami w stelażu, a następnie powoli przesuwaj toaletę w kierunku ściany zgodnie z kierunkiem strzałki, aż będzie całkowicie przylegać do ściany.

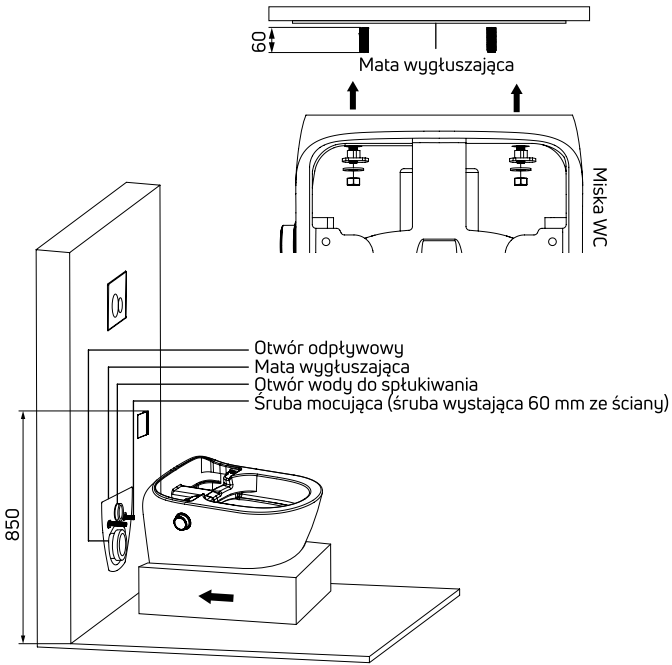

INSTRUKCJA MONTAŻU

4. Po umieszczeniu toalety przy ścianie, użyj poziomicy, aby upewnić się, że produkt znajduje się w pozycji poziomej. Następnie umieść plastikowy korek i stalową podkładkę na śrubie i dokręć nakrętkę. Następnie włóż plastikowe nakrętki do otworów w celu zamocowania elektronicznej pokrywy.

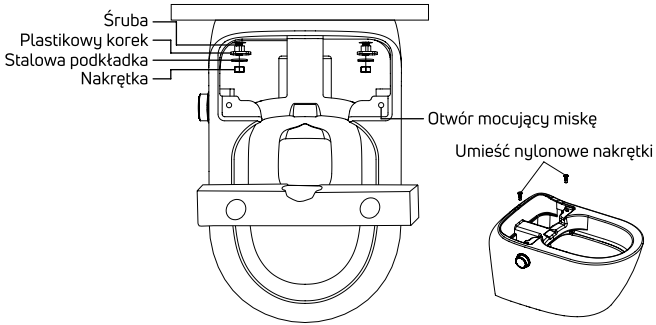

INSTRUKCJA MONTAŻU

5. Podłącz przewody zasilania, przełącznika obrotowego oraz czujnika mikrofalowego jak na poniższej ilustracji.

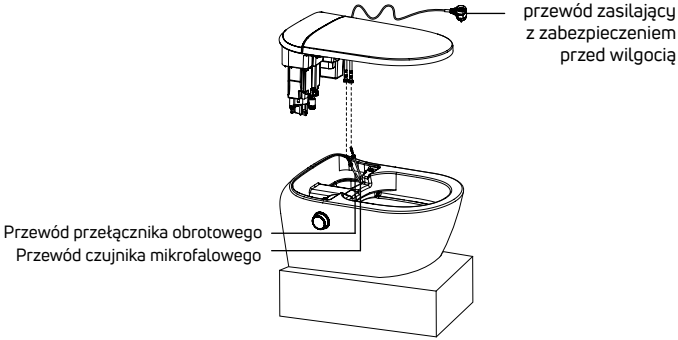

INSTRUKCJA MONTAŻU

6. Po podłączeniu przewodów przełącznika obrotowego oraz czujnika mikrofalowego, uporządkuj przewody i umieść je w uchwycie na przewody. Następnie naciśnij uchwyt w kierunku wskazanym strzałką, aby zabezpieczyć przewody. Aby usunąć przewody, naciśnij uchwyt w kierunku wskazanym strzałką do otwarcia.

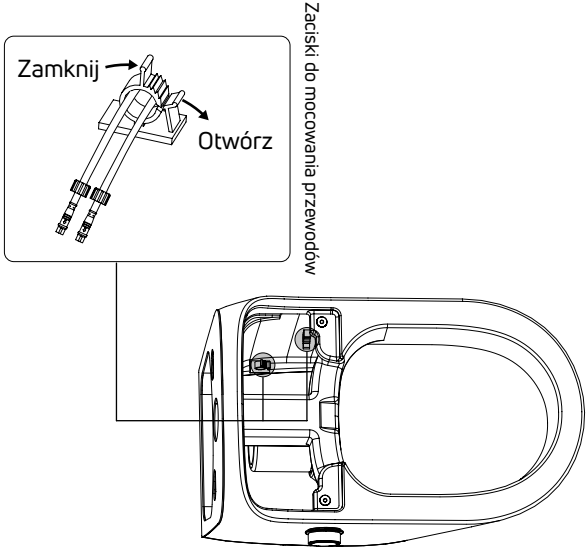

INSTRUKCJA MONTAŻU

7. Zamocuj elektroniczną deskę na misce, dokręć ją śrubą mocującą i zainstaluj osłonę dekoracyjną. Po zainstalowaniu, odsuń opakowanie od miski w kierunku oddalającym się od ściany, jak na rysunku poniżej.

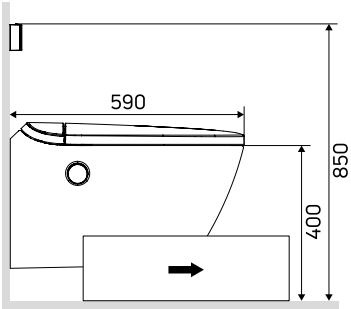

OPIS FUNKCJI PRZEŁĄCZNIKA OBROTOWEGO

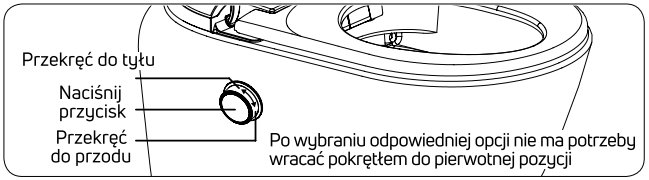

W trybie aktywnym (siedzący użytkownik – przełącznik świeci się na biało):
Obrót do przodu – każdy obrót w przód zwiększa temperaturę siedzenia o jeden poziom; obrót w tył – każdy obrót w tył zmniejsza temperaturę siedzenia o jeden poziom. Deska posiada 4 stopnie regulacji temperatury, z których pierwsza to poziom 0 (brak grzania).

OPIS POZOSTAŁYCH FUNKCJI

Automatyczne otwieranie/zamykanie pokrywy:
Gdy użytkownik zbliży się do indukcyjnego obszaru detekcji, deska otworzy się automatycznie. Gdy pokrywa jest otwarta i siedzisko jest zamknięte należy raz machnąć do tyłu i w przód w obszarze detekcji, a siedzisko otworzy się.
Beż żadnego ruchu i bez wykrytego siedzącego użytkownika, po około 120 sekundach siedzisko wraz z pokrywą zamkną się samoczynnie. Aby ponownie otworzyć pokrywę oraz siedzisko należy odczekać ok 5 sekund.

Automatyczne wykrywanie machnięcia stopą:
Gdy pokrywa oraz siedzisko są podniesione, machnięcie stopą spowoduje ich zamknięcie. Gdy siedzisko oraz pokrywa są zamknięte, machnięcie stopą spowoduje otwarcie pokrywy, ponowne machnięcie spowoduje podniesienie siedziska.

Niskotemperaturowa ochrona przed oparzeniami:
Po wykryciu siedzącego użytkownika, deska nagrzewa się do ustawionej temperatury i utrzymuje ją przez około 1,5 minuty, następnie uruchamia się niskotemperaturowa funkcja zapobiegająca oparzeniom, która obniża temperaturę deski do około 32°C.

ROZWIĄZYWANIE PROBLEMÓW I OZNACZENIA SYGNAŁÓW

Nieprawidłowa temperatura ogrzewania siedzenia: czerwona kontrolka na przełączniku obrotowym mignie 5 razy.

PRZEPISY DOTYCZĄCE GWARANCJI

1. Jeśli produkt jest używany zgodnie z instrukcją obsługi i środkami ostrożności, a awaria wystąpi w okresie gwarancyjnym, oferowany jest bezpłatny serwis.
2. Jeśli awaria wystąpi w okresie gwarancyjnym i wymagany jest serwis, należy skontaktować się ze sprzedawcą lub działem reklamacji.
3. Mimo obowiązywania okresu gwarancyjnego, naprawa może okazać się odpłatna w następujących sytuacjach:

- Z powodu niewłaściwej obsługi podczas użytkowania, awarii urządzenia i niewłaściwej naprawy lub modyfikacji spowodowanej niewłaściwym użytkowaniem, awarią lub uszkodzeniem spowodowanym ponowną instalacją;
- Awaria i uszkodzenie spowodowane nieprawidłowym, wymuszonym ruchem po zainstalowaniu produktu;
- Awarii lub uszkodzeń spowodowanych przez klęski żywiołowe (trzęsienia ziemi, pożary, powodzie, uderzenia pioruna itp.), żrące płyny lub nieprawidłowe napięcie;
- Awaria lub uszkodzenie wynikające z innych przyczyn (użytkowanie poza domem);
- Niedostarczenie zlecenia serwisowego;
- Zgłoszenie serwisowe nie zawiera szczegółowych informacji lub informacje zostały zmodyfikowane przez użytkownika.

Ze względu na ciągłe doskonalenie produktów firmy, zastrzegamy sobie prawo do dokonywania ostatecznych modyfikacji produktu.

Niektóre funkcje zakupionego produktu mogą nie być w pełni zgodne z niniejszą instrukcją, a aktualny model produktu ma zastosowanie obowiązujące.

Norma wdrożeniowa EN 60335-1 EN 60335-2-84